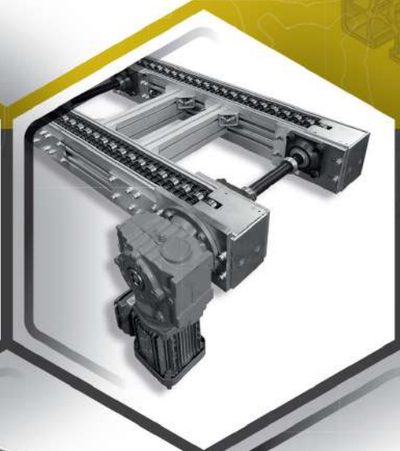

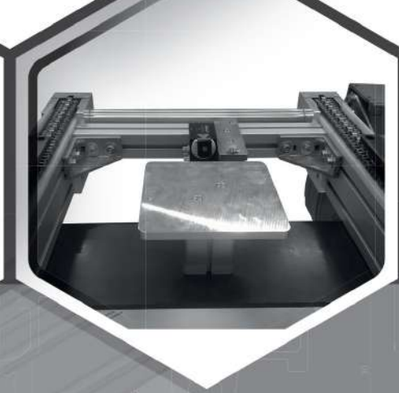

ARCANE

# CONVOYEURS À CHAÎNE À GALETS

## GAMME TRH TRC

# *ROLLER CHAIN CONVEYORS*

## *SERIES TRH TRC*

*accès directs*
*direct links*

# CATALOGUE INTERACTIF TRH TRC
*TRH TRC INTERACTIVE CATALOGUE*

## COMMENT NAVIGUER DANS LE DOCUMENT ?
*HOW TO PROCEED ?*

indique où il faut cliquer
*indicates where to click*

### SOMMAIRE
*SUMMARY*

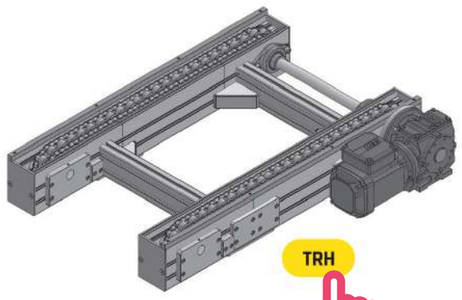

TRH

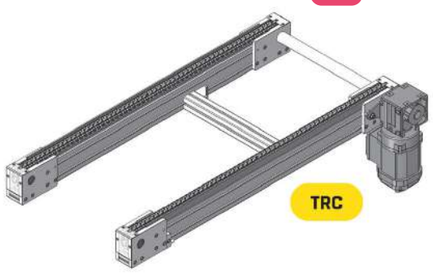

TRC

**TRH - TRansfert Heavy**

Transfert à chaîne à galets acier Ø28 mm permettant de convoyer des charges lourdes sur des plateaux et de les accumuler sans arrêter le défilement de la chaîne.

*Ø28 mm steel roller chain transfer for conveying heavy loads and accumulating them without stopping running of the chain.*

DESCRIPTION TECHNIQUE / *TECHNICAL DESCRIPTION* ..... 8
TRONÇON/ *SECTION* ..... 9
CHAÎNE/ *CHAIN* ..... 9
TYPES D'ENTRAÎNEMENTS/ *DRIVE TYPES* ..... 10
MOTORISATION / *MOTORISATION* ..... 11
RENVOIS / *TRANSMISSIONS* ..... 11
TENDEUR AUTOMATIQUE / *AUTOMATIC TENSION REGULATOR* ..... 12
ENTRETOISE DE TRONÇON / *SECTION STRUT* ..... 12
ACCESSOIRES / *ACCESSO*[illegible] ..... 13
Rives latérales / *Lateral guide rail*[illegible] ..... 13
Protection de chaîne / *Chain*[illegible] ..... 13
Piètement / *Leg set* ..... 14
Butées / *Stops* ..... 15
PLATEAU / *TRAY* ..... 16
FONCTIONS / *FUNCTIONS* ..... 17
Levage - ripage / *Transfer device* ..... 17
Table tournante / *Rotating table* ..... 18

**TRC - TRansfert Compact**

Transfert à chaîne à galets acier Ø15 mm permettant de convoyer des charges modérées (voir Motorisation TRC) sur des plateaux et de les accumuler sans arrêter le défilement de la chaîne.

*Ø15 mm steel roller chain transfer for conveying moderate loads (see TRC Motorisation) on trays and accumulating them without stopping the running of the chain.*

DESCRIPTION TECHNIQUE / *TECHNICAL DESCRIPTION* ..... 20
TRONÇON/ *SECTION* ..... 21
CHAÎNE/ *CHAIN* ..... 21
TYPES D'ENTRAÎNEMENTS/ *DRIVE TYPES* ..... 22
MOTORISATION / *MOTORISATION* ..... 23
RENVOIS / *TRANSMISSIONS* ..... 23
ENTRETOISE DE TRONÇON / *SECTION STRUT* ..... 23
ACCESSOIRES / *ACCESSORIES* ..... 24
Piètement / *Leg set* ..... 24
Butées / *Stops* ..... 25
PLATEAU / *TRAY* ..... 26
FONCTIONS / *FUNCTIONS* ..... 27
Levage - ripage / *Transfer device* ..... 27
Positionneur / *Positioning tool* ..... 28
Monovoie / *Single line* ..... 28

### INDEX

**Index**

FRANÇAIS
*FRENCH*

**B**

BUTÉES
BUTÉES TRC ..... 25
BUTÉES TRH ..... 15

**C**

CHAÎNE
CHAÎNE TRC ..... 21
CHAÎNE TRH ..... 9

**D**

DESCRIPTION TECHNIQUE
DESCRIPTION TECHNIQUE TRC ..... 20
DESCRIPTION TECHNIQUE TRH ..... 8

# Notre entreprise
*Our company*

## Arcane is a French company located in Vendée (North West of France).

*It was created by M. Alain Charlet in 1994. The company is now managed by M. Guy Lallain, who joined the company in 1995. From first just a specialization in trading of industrial products, Arcane has quickly specialized in the design and the construction of industrial structures based-on aluminium profiles.*

**Arcane takes care of your project from design to assembly.**

*Our production plant covers 3000m². Thanks to an important stock and a big production capacity, we guarantee our customers a big reactivity. Due to our constant requirement, our expertise is today incontestable in the aluminium construction, conveyors and workstation fields.*

## Arcane est une société française basée en Vendée.

Elle a été créée par Mr Alain Charlet en 1994. La société est aujourd'hui dirigée par Mr Guy Lallain, entré dans la société en 1995. Au départ, d'une simple activité de négoce en produits industriels, Arcane s'est rapidement spécialisée dans la conception et la fabrication d'ossatures industrielles à base de profilés aluminium.

**Arcane prend en charge votre projet de sa conception, à la réalisation et au montage.**

Notre site de production s'étend sur 3000 m². Grâce à un stock important et à une forte capacité de production, nous garantissons à nos clients une grande réactivité.
En raison de notre constante exigence, notre savoir- faire dans le domaine de la construction aluminium, des convoyeurs et des postes de travail est aujourd'hui indiscutable.

# Réalisations
*Realisations*

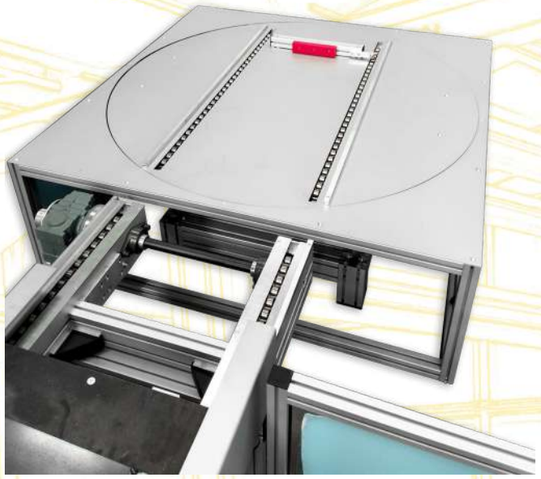

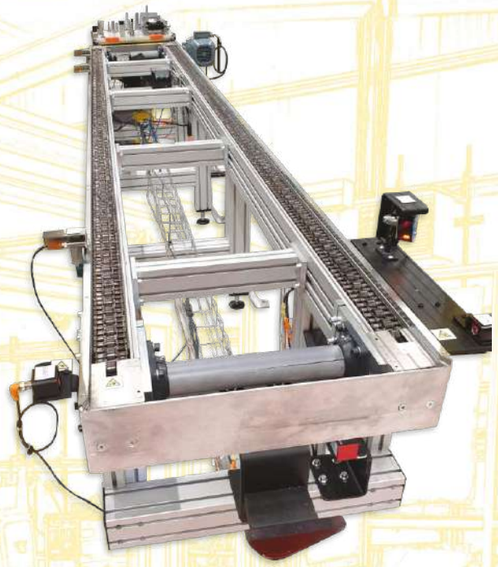

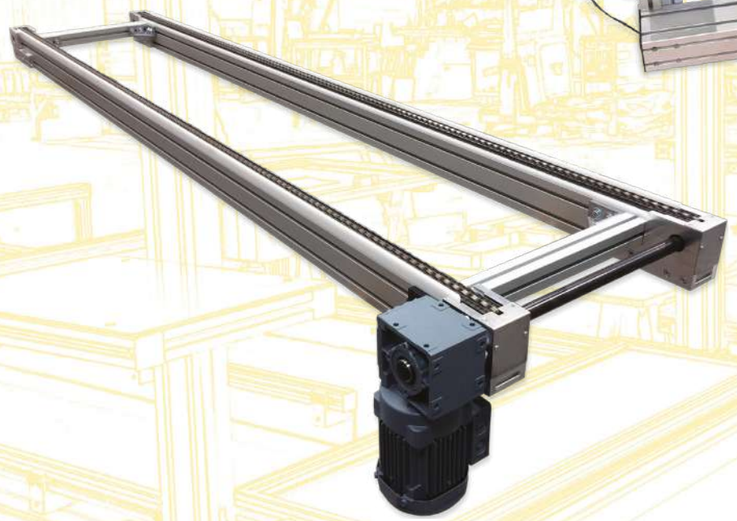

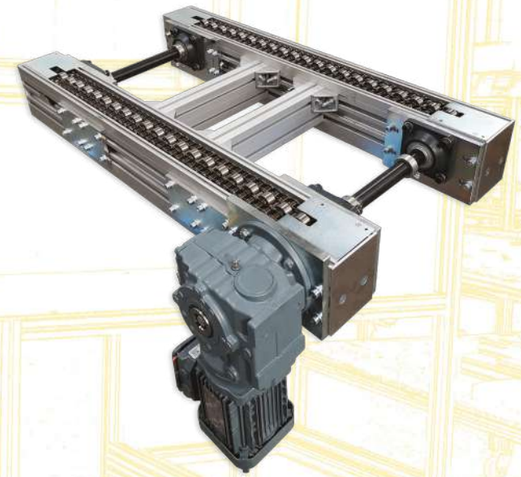

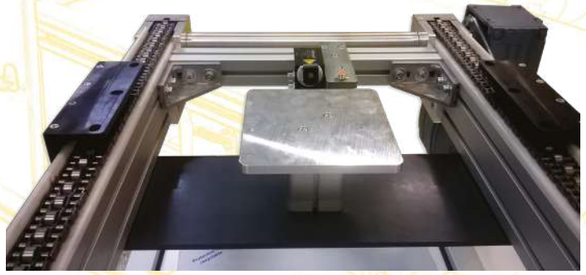

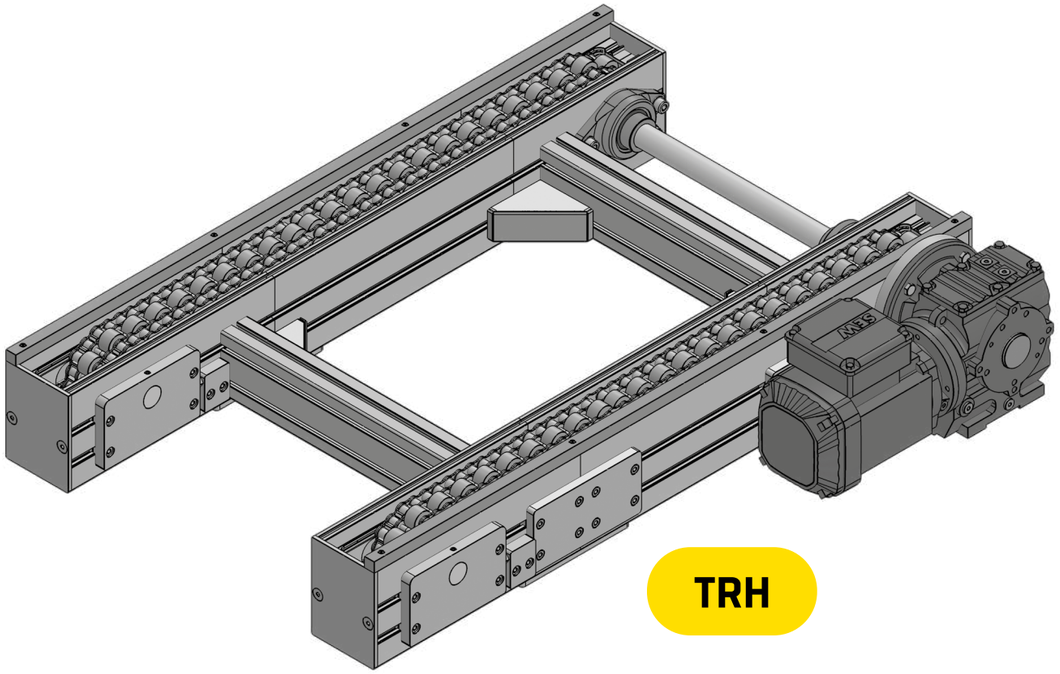


# TRH - TRansfert Heavy

Transfert à chaîne à galets acier Ø28 mm permettant de convoyer des charges lourdes sur des plateaux et de les accumuler sans arrêter le défilement de la chaîne.

*Ø28 mm steel roller chain transfer for conveying heavy loads on trays and accumulating them without stopping the running of the chain.*

DESCRIPTION TECHNIQUE / *TECHNICAL DESCRIPTION* . . . . . 8
TRONÇON/ *SECTION* . . . . . 9
CHAÎNE/ *CHAIN* . . . . . 9
TYPES D'ENTRAÎNEMENTS/ *DRIVE TYPES* . . . . . 10
MOTORISATION / *MOTORISATION* . . . . . 11
RENVOIS / *TRANSMISSIONS* . . . . . 11
TENDEUR AUTOMATIQUE / *AUTOMATIC TENSION REGULATOR* . . . . . 12
ENTRETOISE DE TRONÇON / *SECTION STRUT* . . . . . 12
ACCESSOIRES / *ACCESSORIES* . . . . . 13
Rives latérales / *Lateral guide rails* . . . . . 13
Protection de chaîne / *Chain protection* . . . . . 13
Piètement / *Leg set* . . . . . 14
Butées / *Stops* . . . . . 15
PLATEAU / *TRAY* . . . . . 16
FONCTIONS / *FUNCTIONS* . . . . . 17
Levage - ripage / *Transfer device* . . . . . 17
Table tournante / *Rotating table* . . . . . 18

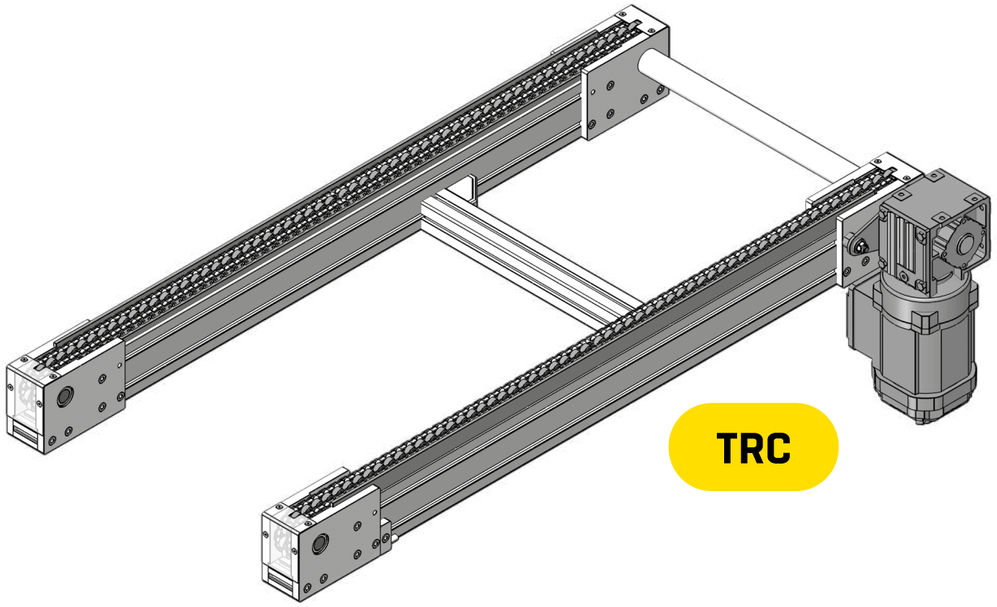


# TRC - TRansfert Compact

Transfert à chaîne à galets acier Ø15 mm permettant de convoyer des charges modérées (voir Motorisation TRC) sur des plateaux et de les accumuler sans arrêter le défilement de la chaîne.

*Ø15 mm steel roller chain transfer for conveying moderate loads (see TRC Motorisation) on trays and accumulating them without stopping the running of the chain.*

DESCRIPTION TECHNIQUE / *TECHNICAL DESCRIPTION* . . . . . 20
TRONÇON/ *SECTION* . . . . . 21
CHAÎNE/ *CHAIN* . . . . . 21
TYPES D'ENTRAÎNEMENTS/ *DRIVE TYPES* . . . . . 22
MOTORISATION / *MOTORISATION* . . . . . 22
OPTION MOTEUR SEW / *SEW MOTOR OPTION* . . . . . 23
RENVOIS / *TRANSMISSIONS* . . . . . 23
ENTRETOISE DE TRONÇON / *SECTION STRUT* . . . . . 24
ACCESSOIRES / *ACCESSORIES* . . . . . 24
Piètement / *Leg set* . . . . . 24
Butées / *Stops* . . . . . 25
PLATEAU / *TRAY* . . . . . 26
FONCTIONS / *FUNCTIONS* . . . . . 27
Levage - ripage / *Transfer device* . . . . . 27
Positionneur / *Positioning tool* . . . . . 28
Monovoie / *Single line* . . . . . 28

# TRH

## DESCRIPTION TECHNIQUE / *TECHNICAL DESCRIPTION*

Le convoyeur TRH utilise 2 chaînes en parallèle. Il permet de transporter des plateaux, luges, etc. Ceux-ci reposent sur les galets centraux et peuvent ainsi être immobilisés en accumulation alors que la chaîne conserve son déplacement.
Chaque élément (entraînements directs, entraînements intermédiaires, renvois, tronçons, entretoises, jambages, table tournantes) est livré monté.
Lors de l'installation du convoyeur, il suffit simplement d'assembler chaque élément entre eux, suivant votre configuration et de glisser la chaîne dans le profilé.
La longueur maximum d'une section de tronçon est de 6 mètres. Les sections peuvent être assemblées pour réaliser des tronçons de longueur supérieure, dans la limite admissible pour le moteur (nous consulter). Chaque élément possède des plaques de jonction, permettant la fixation des éléments entre eux.

*TRH conveyor is made of 2 parallel chains. It can carry trays, sleds... These rest on central roller and can be immobilized in accumulation while the chain stay in movement. Each element (direct drive, intermediate drive, transmissions, sections, spacers, legs, turntables) is delivered assembled.*
*To install the conveyor, simply assemble each element together, according to your configuration and slide the chain into the profile.*
*The maximum length for a section is 6 meters. Sections can be assembled to create sections with greater length, within the allowable limit for the motor (contact us). Each element has junction plates, allowing to fix them easily.*

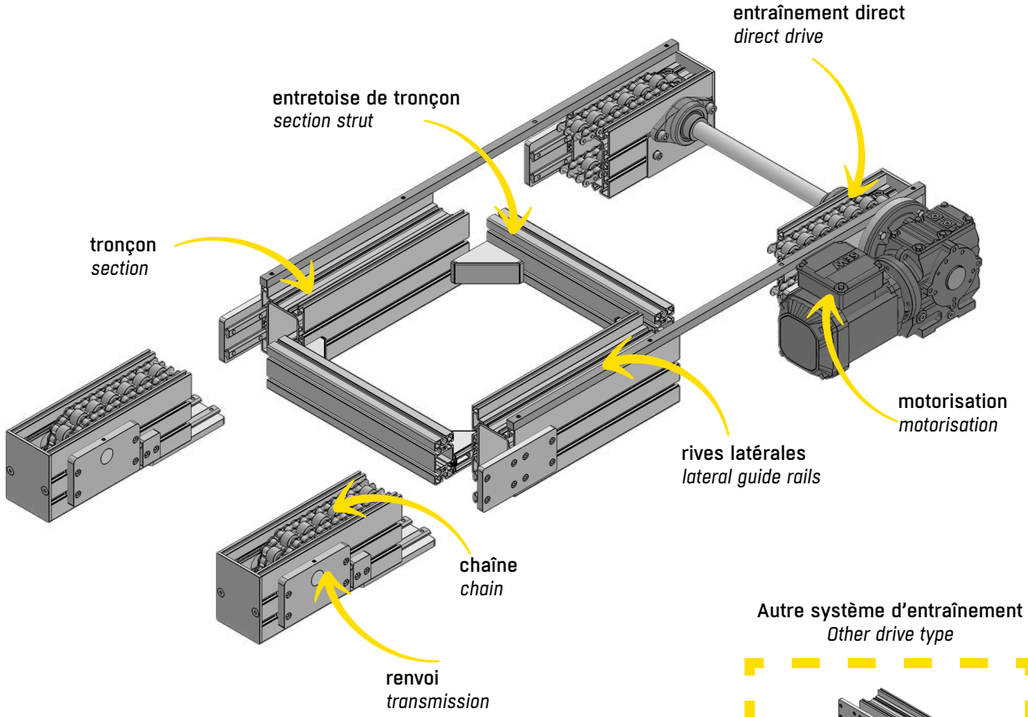


Autre système d'entraînement
*Other drive type*

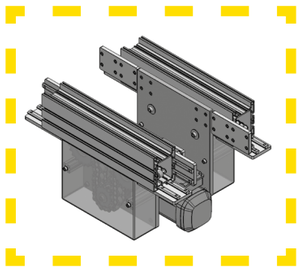

intermédiaire
*intermediate*



TRH

## TRONÇON/ *SECTION*

**Spécifications**
Le tronçon TRH comprend 2 profilés parallèles équipées des guides supérieurs et inférieurs, de chaîne à galets et de profilé TRH.

**Références**
971-061 (avec chaîne acier)

***Specifications***
*The TRH section includes 2 parallel profiles equipped with upper and lower guides, roller chain and TRH profile.*

***References***
*971-061 (with steel chain)*

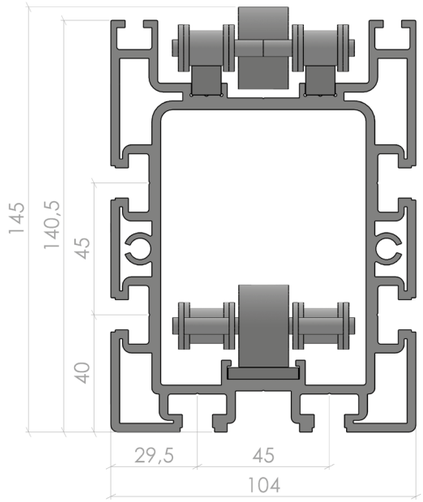


## CHAÎNE/ *CHAIN*

**Spécifications**
Chaîne acier au pas de 19.05
avec un galet Ø28 au pas de 38.1
Chaîne conditionnée en couronne de 5 ml
(attache-rapide fournie avec chaque couronne)

**Références**
970-033 (non traitée)

***Specifications***
*19.05 pitch steel chain with a Ø28 roller with a pitch of 38.1. Chain packaged in 5 linear meter coil (quick release supplied with each coil)*

***References***
*970-033 (not treated)*

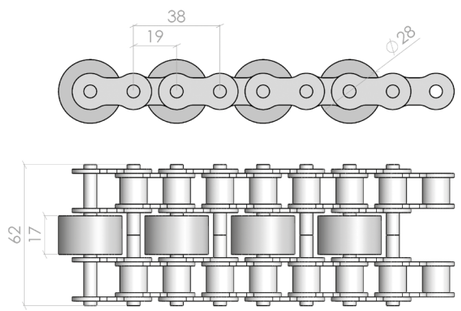


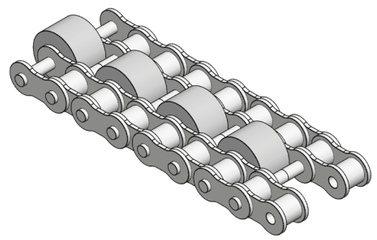

# TRH

## TYPES D'ENTRAÎNEMENTS/ *DRIVE TYPES*

### DIRECT
*DIRECT*

**Spécifications**
Entraînement direct monté sur l'arbre de transmission. Fourni avec 4 plaques de jonction (971-001), mais ne comprend pas le moto-réducteur.

**Références**
971-057

***Specifications***
*Direct drive mounted directly on the transmission shaft. Supplied with 4 junction plates (971-001), but does not include the gearmotor.*

***References***
*971-057*

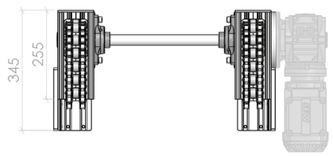


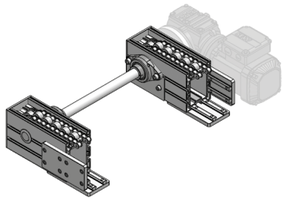

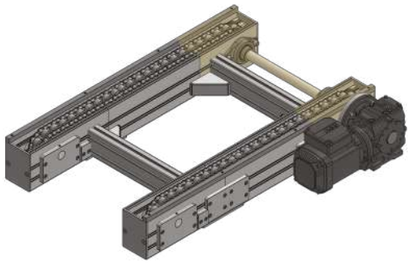

### INTERMÉDIAIRE
*INTERMEDIATE*

**Spécifications**
L'entraînement intermédiaire est positionné au milieu du tronçon et permet d'avoir les extremités libres. Fourni avec 8 plaques de jonction (971-001), mais ne comprend pas le moto-réducteur.

**Références**
971-053 (sans tension)

***Specifications***
*Intermediate drive is positioned in the middle of the section and allows free extremities. Supplied with 8 junction plates (971-001), but does not include the gearmotor.*

***References***
*971-053 (without tension)*

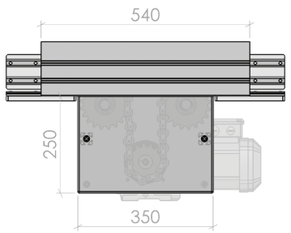


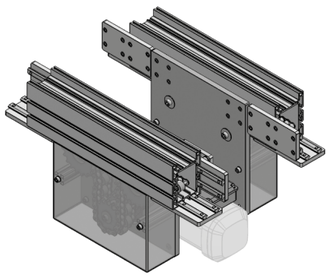

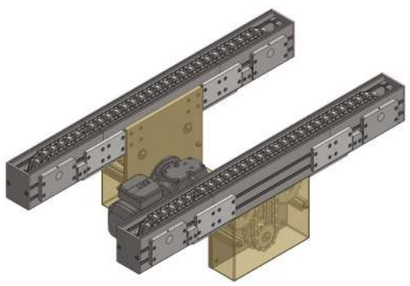



TRH

## MOTORISATION / *MOTORISATION*

| Référence *Reference* | Vitesse (m/min) *Speed (m/min)* | Puissance (W) *Power (W)* |
|---|---|---|
| 970-003 | 2 | 250 |
| 970-005 | 5 | 370 |
| 970-007 | 8 | 370 |
| 970-009 | 10 | 370 |
| 970-011 | 12 | 370 |

Charge maxi 500 kg au mètre linéaire de TRH
Vitesse de 2 à 12 m/mn
Pour des charges supérieures ou d'autres vitesses, nous consulter.

*Maximum load 500 kg per linear meter of TRH*
*Speed from 2 to 12 meter/min*
*For upper loads or other speeds, contact us.*

## RENVOIS / *TRANSMISSIONS*

### AVEC TENSION
*WITH TENSION*

**Spécifications**
Le renvoi avec tension permet de régler la tension de la chaîne.
Fourni avec 4 plaques de jonction (971-001)

**Références**
971-058 (avec tension)

***Specifications***
*The transmission with tension allows to adjust the chain tension.*
*Supplied with 4 junction plates (971-001)*

***References***
*971-058 (with tension)*

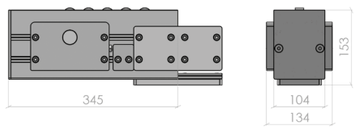


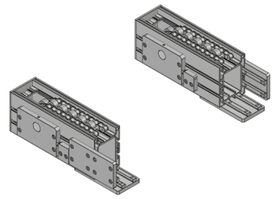

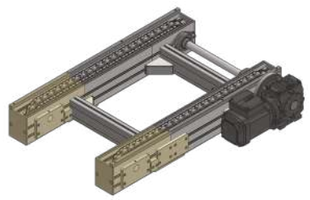

### SANS TENSION
*WITHOUT TENSION*

**Spécifications**
Le renvoi sans tension est à utiliser lorsqu'il y a un tendeur automatique (971-030) ou sur des tronçons de petite longueur (inférieure à 2 ml) avec de faibles charges (inférieure à 150 kg)
Fourni avec 4 plaques de jonction (971-001)

**Références**
971-063 (sans tension)

***Specifications***
*The transmission without tension is to be used when there is an automatic tensioner (971-030) or on short sections (less than 2 linear meter) with low loads (less than 150 kg). Supplied with 4 junction plates (971-001).*

***References***
*971-063 (without tension)*

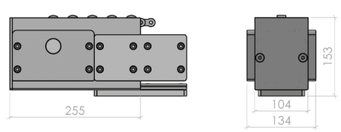


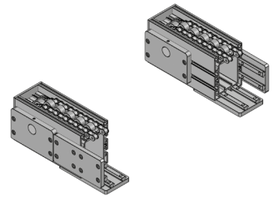

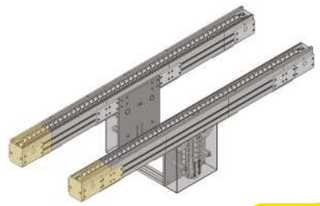

# TRH

## TENDEUR AUTOMATIQUE / *AUTOMATIC TENSION REGULATOR*

**Spécifications**
Le tendeur automatique est positionné au centre du tronçon avec un entraînement direct. Nous recommandons l'integration d'un tendeur automatique pour les tronçons supérieurs à 6m.
Fourni avec 4 plaques de jonction (971-001)

**Références**
971-030

***Specifications***
*The automatic tensioner is positioned in the center of the section with a direct drive. We recommend the integration of an automatic tensioner for sections longer than 6m.*
*Supplied with 4 junction plates (971-001)*

***References***
*971-030*

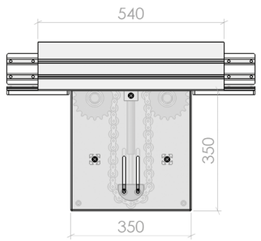


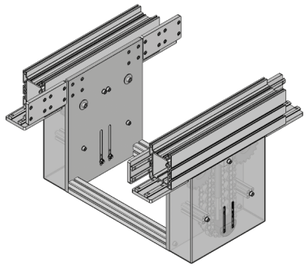

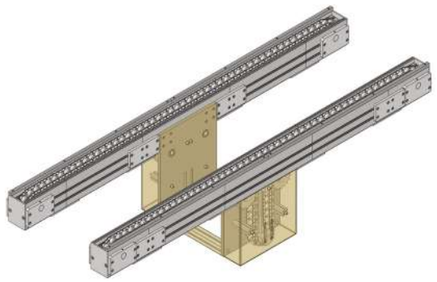

## ENTRETOISE DE TRONÇON / *SECTION STRUT*

**Spécifications**
Les entretoises de tronçon sont en profilé 45x90 avec deux équerres. Ces entretoises permettent l'assemblage de deux profilés tronçons et de définir la largeur de voie.

**Références**
971-059

***Specifications***
*The section struts are in 45x90 profile with two brackets. These section struts allow the assembly of two section profiles and to define the track width.*

***References***
*971-059*

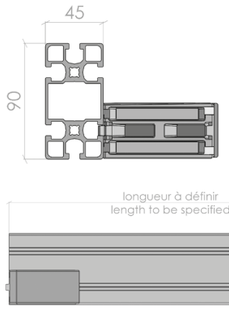


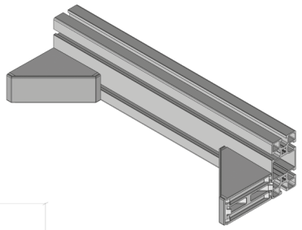

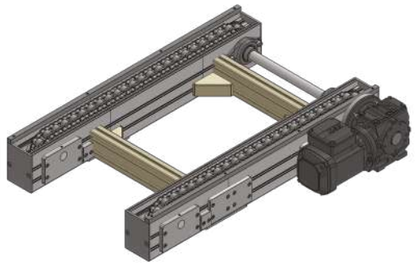



TRH

## ACCESSOIRES / *ACCESSORIES*

### RIVES LATÉRALES / *LATERAL GUIDE RAILS*

**Spécifications**
Les rives latérales sont en acier zingué, fixées par visserie et écrous 1/4 de tour sur le profilé tronçon. Ces rives permettent de guider les plateaux.

**Références**
971-026, barre de 1m

***Specifications***
*The lateral guide rails are in galvanized steel, fixed by screws and 1/4 turn nuts on the section profile. These edges help to guide the trays.*

***References***
*971-026, 1m bar*

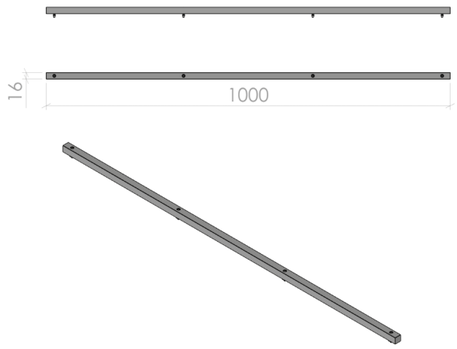


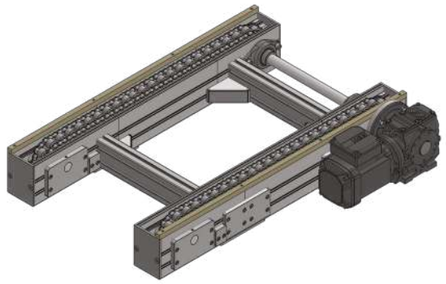

### PROTECTION DE CHAÎNE / *CHAIN PROTECTION*

**Spécifications**
Les protections de chaîne sont en acier galvanisé fixées avec vis Fhc et écrous 1/4 de tour. Ces protections servent à éviter que des pièces ne tombent dans la chaîne.

**Références**
971-007, barre de 1m

***Specifications***
*The chain protections are made of galvanized steel fixed with Fhc screws and 1/4 turn nuts. These protections are used to prevent parts from falling into the chain.*

***References***
*971-007, 1m bar*

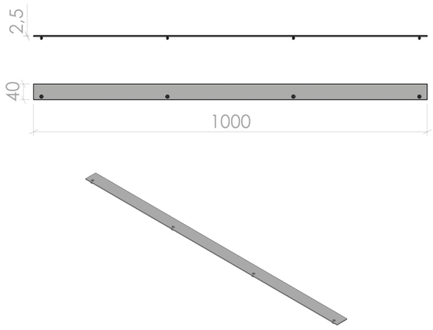


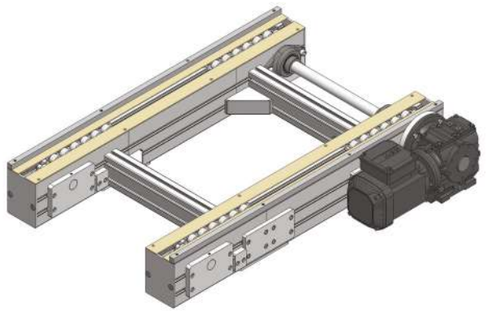

# TRH

## PIÈTEMENT / *LEG SET*

**Spécifications**
Le piètement est réalisé en profilé 90x90 avec pieds réglables et pattes de fixation au sol. Il est fixé sur le tronçon via des équerres 90.

***Specifications***
*The leg sets are made of 90x90 profile with adjustable feet and floor fixing brackets.*
*It is fixed to the section thanks to brackets 90.*

**Références**
971-062

***References***
*971-062*

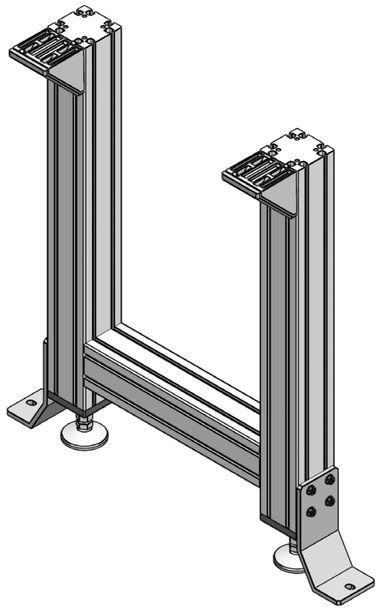

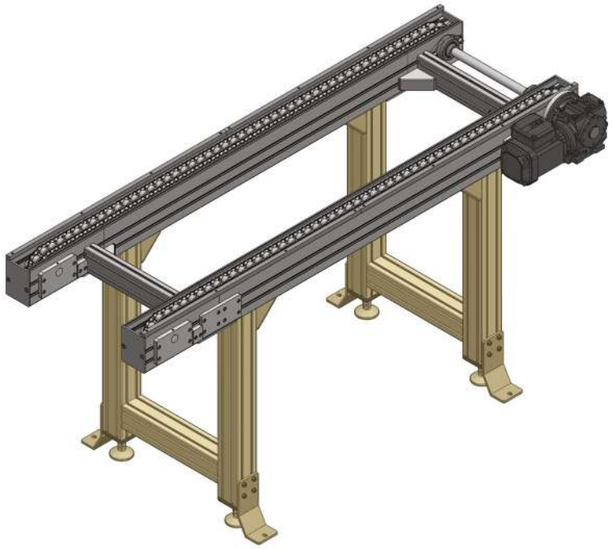

TRH

## BUTÉES / *STOPS*

Nos butées sont pneumatiques et amorties. Elles sont pilotables en simple effet et il est possible de détecter les deux positions (butée haute/ butée basse). Hors-fourniture : détecteur, support détecteur en option

*Our stops are pneumatic and damped. They can be controlled in single effect and it is possible to detect the two positions (upper stop/lower stop)*
*Not supplied: detector, optional detector support.*

**Spécifications**
Butée pneumatique amortie (charge maxi 150 kg)
Charge en déplacement ou en accumulation

**Références**
971-047

***Specifications***
*Damped pneumatic stop (max load 150 kg)*
*Load on the move or in accumulation*

***References***
*971-047*

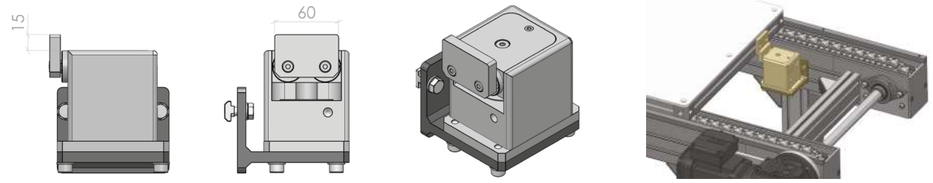


**Spécifications**
Butée pneumatique amortie (charge maxi 400 kg) Charge en déplacement ou en accumulation

**Références**
971-046

***Specifications***
*Damped pneumatic stop (max load 400 kg)*
*Load on the move or in accumulation*

***References***
*971-046*

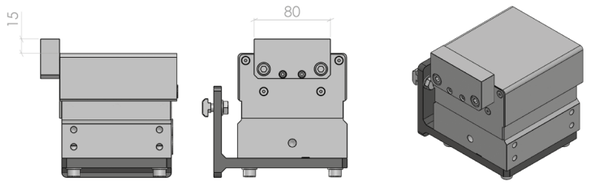


**Spécifications**
Butée pneumatique amortie (charge maxi 1100 kg) Charge en déplacement ou en accumulation

**Références**
971-045

***Specifications***
*Damped pneumatic stop (max load 1100 kg)*
*Load on the move or in accumulation*

***References***
*971-045*

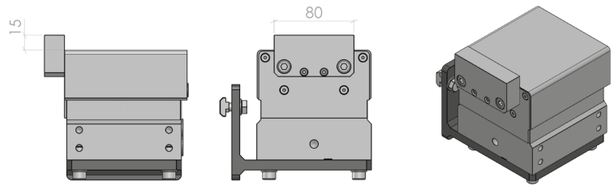


Nous consulter pour des butées supérieures à 1100 kg.
*Consult us for stops over 1100 kg.*

# TRH

## PLATEAU / *TRAY*

**Spécifications**
Plateau avec cadre aluminium
Largeur de 400 à 1200 mm
Longueur sur demande

***Specifications***
*Tray with aluminum frame*
*Width from 400 to 1200 mm*
*Length on request*

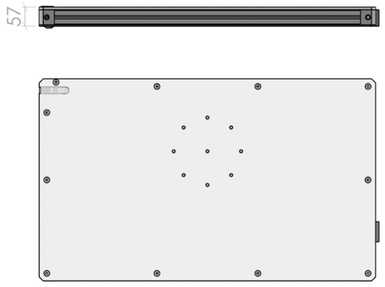


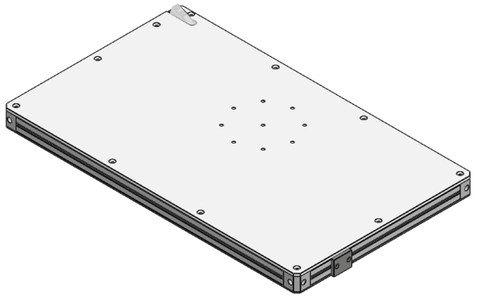

Nous consulter pour d'autres dimensions de plateaux.
*Consult us for different trays dimensions.*

**Spécifications**
anti-retour pour plateau en butée

**Références**
971-052

***Specifications***
*anti-return for abutment plate*

***References***
*971-052*

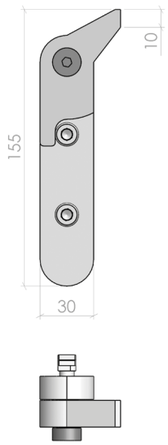


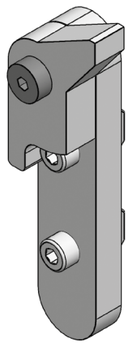

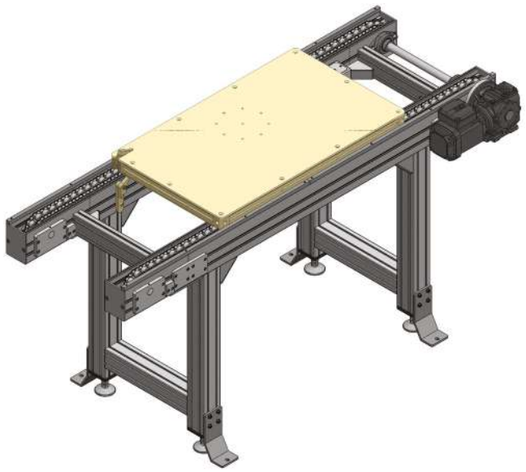

# TRH

## FONCTIONS / *FUNCTIONS*

### LEVAGE - RIPAGE / *TRANSFER DEVICE*

**Spécifications**
Le ripeur est utilisé pour le transfert d'un plateau perpendiculairement au sens de défilement. Transfert par rouleau motorisé Ø90 acier 0.07kw 6m/mn triphasé 230/400V, longueur maxi 1600. La levée du ripeur est pneumatique (vérin double effet, limiteur de débit fourni). La charge maximum pour le plateau est de 400kg.
Ses dimensions maximales sont
1200 (largeur) x 1600 (longueur).

**Références**
971-050 Ripeur (longueur x largeur de tronçon)
971-051 Ripeur fixe intermédiaire (longueur x espacement intermédiaire)

La fonction extrémité est assurée par 2 levage ripage (971-050) et 1 ripeur fixe (971-051).
On utilise un ripeur fixe (971-051) en position intermédiaire afin d'assurer le transfert sur la voie parallèle. Le ripeur (971-050) peut être utilisé seul afin d'évacuer un plateau de la ligne.

***Specifications***
*The transfer device is used to transfer a tray perpendicularly to the travel direction. Transfer by motorized roller Ø90 steel 0.07kw 6m/min three-phase 230/400V, maximum length 1600. The slider lifting is pneumatic (double-acting cylinder, flow limiter supplied). The maximum load of the tray is 400 kg. Its maximum dimensions are 1200 (width) x 1600 (length).*

***References***
*971-050 Transfer device (length x section width)*
*971-051 Intermediate fixed transfer device (length x intermediate spacing)*

*The end function is ensured by 2 transfer device (971-050) and 1 fixed transfer device (971-051).*
*A fixed transfer device (971-051) is used in the intermediate position to ensure transfer to the parallel track. The transfer device (971-050) can be used alone to evacuate a tray from the line.*

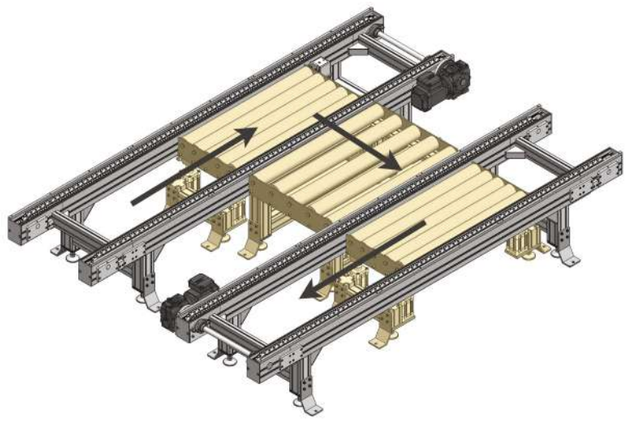

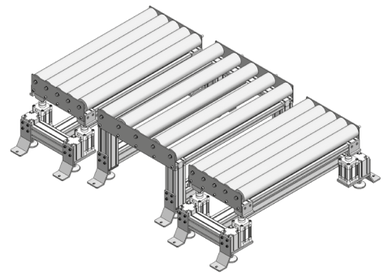

# TRH

## TABLE TOURNANTE / *ROTATING TABLE*

**Spécifications**
La table tournante est composé d'un tronçon TRH motorisé et d'un indexeur rotatif fiable et robuste. Le secteur angulaire est de -90°;0;90°. Il est possible d'arrêter le fonctionnement, de le poursuivre ou d'inverser le mouvement.
Le démarrage et l'arrêt de la rotation se font en douceur par la came de commutation.
Le châssis et la partie mobile sont cartérisés.

**Références**
971-064

***Specifications***
*The rotating table is composed of a motorized TRH section and a reliable and robust rotary indexer. The angular sector is -90°;0;90°. It is possible to stop the operation, continue it or reverse the movement.*
*The start and stop of the rotation is done smoothly by the switching cam.*
*The frame and the moving part are covered.*

***References***
*971-064*

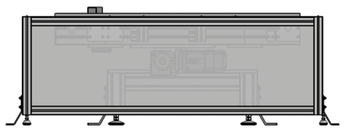

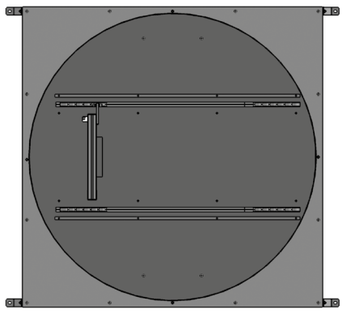

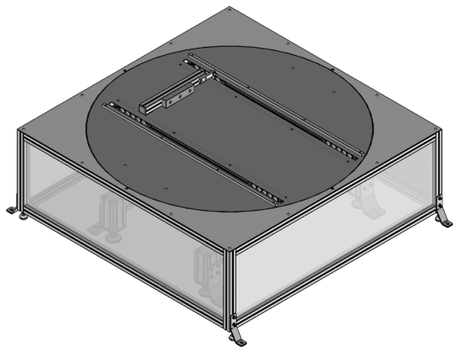

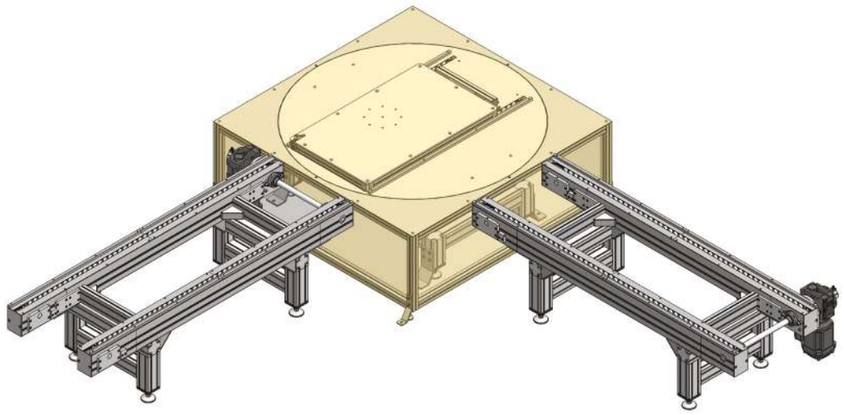

# TRC

## DESCRIPTION TECHNIQUE / *TECHNICAL DESCRIPTION*

Le convoyeur TRC est équipé de 2 tronçons parallèles à chaîne à galets Ø15 mm en acier au pas de 9,5 mm. Ce convoyeur fonctionne en continu avec des cadences élevées et une capacité de charge moyenne.
Il permet de convoyer des plateaux, de les accumuler, de les immobiliser pour une prise robot. Il est utilisé pour des systèmes automatisés tel que la robotique, des lignes d'assemblage et de fabrication, de la logistique,...
Le convoyeur TRC s'adresse à tous les secteurs d'activité dans l'industrie et permet de répondre à des solutions transitiques larges.

*The TRC conveyor is equipped with 2 parallel sections with Ø15 mm steel roller chain with 9.5 mm pitch. This conveyor operates continuously with large cadences and medium load capacity. It makes it possible to convey trays, to accumulate them, to immobilize them for a robot grip. It is used for automated systems such as robotics, assembly and manufacturing lines, logistics, etc. The TRC conveyor is suitable for all sectors of activity in the industry and makes it possible to respond to wide transit solutions.*

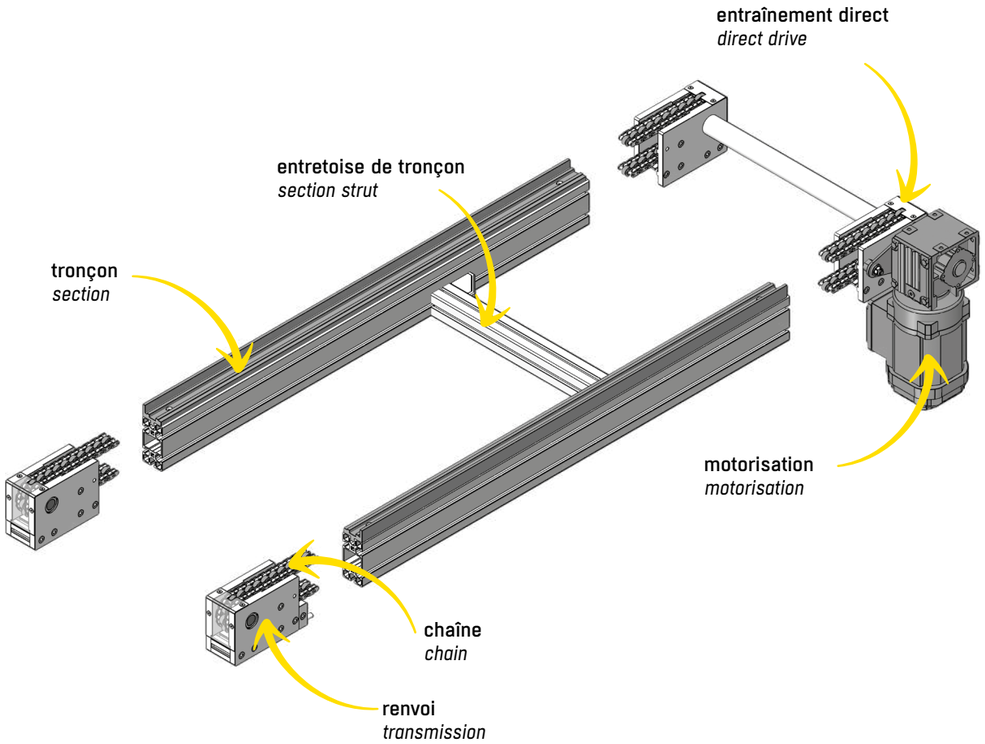




# TRC

## TRONÇON/ *SECTION*

**Spécifications**
Le tronçon est composé d'un profilé 45x90 et d'un rail guide chaîne en partie supérieure. Ce guide chaîne assure également la fonction de rive pour le plateau. Le retour de chaîne se fait dans le profilé.

**Références**
973-002

***Specifications***
*The section is made up of a 45x90 profile and a chain guide rail at the top. This chain guide also acts as an edge for the tray. The chain return is made into the profile.*

***References***
*973-002*

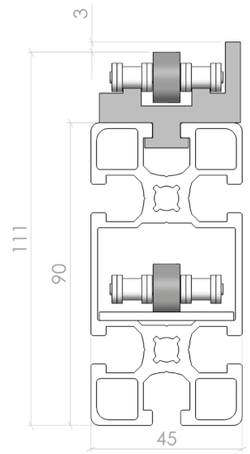


## CHAÎNE/ *CHAIN*

**Spécifications**
Chaîne triple et galets Ø15 en acier. La jonction s'effectue avec une attache rapide.

**Références**
972-003 (non traitée)

***Specifications***
*Triple chain and Ø15 steel rollers. The connection is made with a quick release.*

***References***
*972-003 (not treated)*

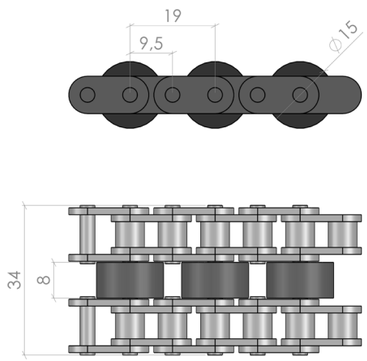


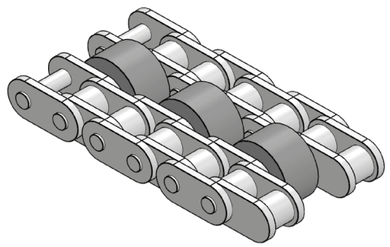

# TRC

## TYPES D'ENTRAÎNEMENTS/ *DRIVE TYPES*

### DIRECT
*DIRECT*

**Spécifications**
Pour moteur type Motovario.
L'entraînement direct est composé de 2 pignons acier et d'un arbre de transmission avec arbre claveté dans le réducteur. Un tube en aluminium permet de carteriser l'arbre de synchronisation.
Ne comprend pas le moto-réducteur.

**Références**
973-012D, extrémité moteur à droite
973-012G, extrémité moteur à gauche

***Specifications***
*For Motovario type motors.*
*The direct drive is made up of 2 steel pinions and a transmission shaft with keyed shaft in the reducer.*
*An aluminum tube allow to frame the synchronization shaft.*
*Does not include gear motor.*

***References***
*973-012D, motor end on the right*
*973-012G, motor end on the left*

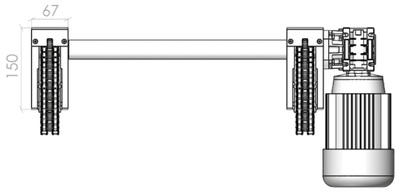


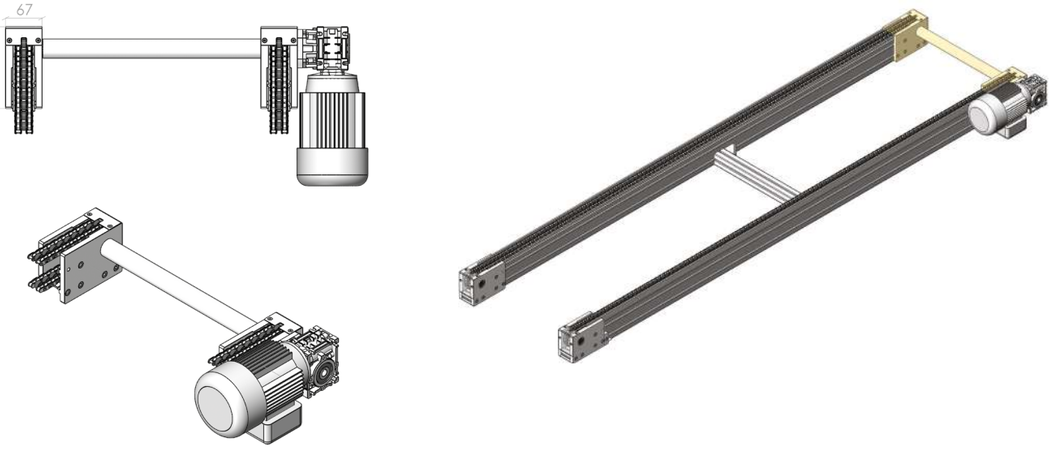

## MOTORISATION / *MOTORISATION*

| Référence<br>*Reference* | Vitesse (m/min)<br>*Speed (m/min)* | Puissance (W)<br>*Power (W)* |
|---|---|---|
| 973-016-i15 | 17,5 | 180 |
| 973-016-i20 | 13,5 | 180 |
| 973-016-i25 | 10,5 | 180 |
| 973-016-i30 | 9 | 180 |
| 973-016-i40 | 6,5 | 90 |
| 973-016-i50 | 5,5 | 90 |
| 973-016-i60 | 4,5 | 90 |
| 973-016-i80 | 3,5 | 90 |

Charge maxi 100 kg au mètre linéaire de TRC
Vitesse de 2 à 13 m/mn
Pour des charges supérieures ou d'autres vitesses, nous consulter.

*Maximum load 100 kg per linear meter of TRC*
*Speed from 2 to 13 meter/min*
*For higher loads or other speeds, contact us.*





TRC

## OPTION MOTEUR SEW / *SEW MOTOR OPTION*

**Spécifications**
Option moteur SEW pour entraînement direct

**Références**
973-017

***Specifications***
*SEW motor option for direct drive*

***References***
*973-017*

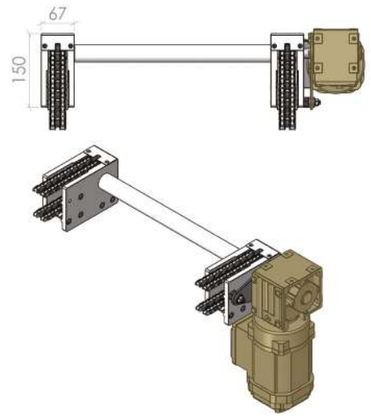


| Vitesse (m/min)<br>*Speed (m/min)* | Puissance (W)<br>*Power (W)* |
|---|---|
| 13 | 180 |
| 10 | 180 |
| 8 | 180 |
| 6 | 180 |
| 4 | 180 |
| 2 | 120 |

## RENVOIS / *TRANSMISSIONS*

**Spécifications**
Extrémité de renvoi avec tension de chaîne composé de plaques d'aluminium, de roulements à billes et d'un pignon acier.

**Références**
973-000

***Specifications***
*Transmission end with chain tension composed of aluminum plates, ball bearings and a steel pinion.*

***References***
*973-000*

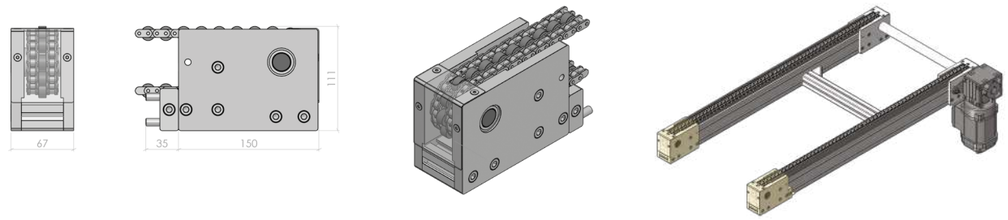

# TRC

## ENTRETOISE DE TRONÇON / *SECTION STRUT*

**Spécifications**
avec profilé 45x45

**Références**
973-004

***Specifications***
*Made with 45x45 profile*

***References***
*973-004*

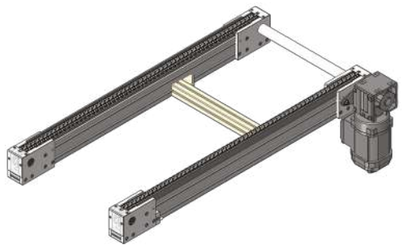

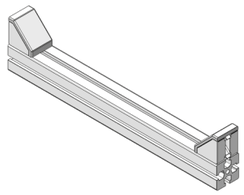

## ACCESSOIRES / *ACCESSORIES*

### PIÈTEMENT / *LEG SET*

**Spécifications**
Jambage en profilé 45x45 avec pieds anti-vibrations et pattes de fixation au sol.

**Références**
973-011

***Specifications***
*Leg set made with 45x45 profile with anti-vibration feet and floor fixing brackets.*

***References***
*973-011*

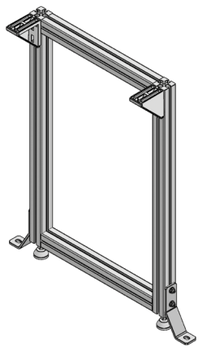

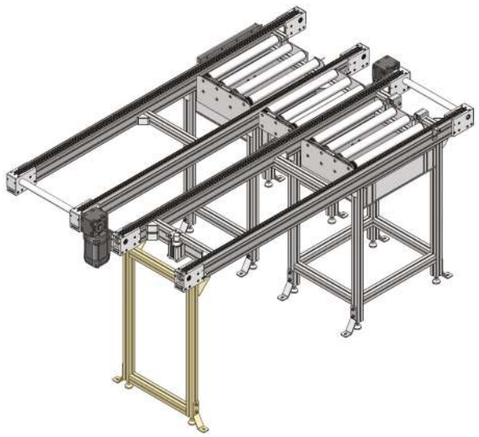





TRC

## BUTÉES / *STOPS*

**Spécifications**
Butée amortie

**Références**
973-003

***Specifications***
*Damped stop*

***References***
*973-003*

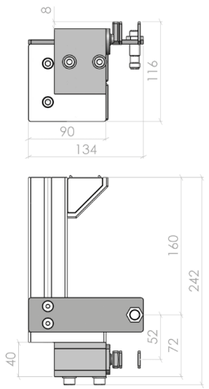


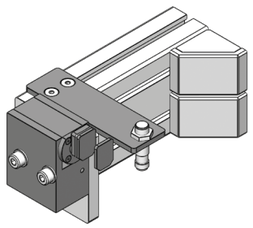

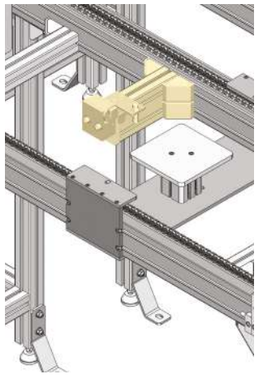

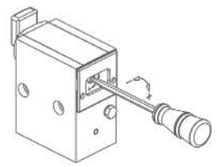

Réglage de la force d'amortissement
*Damping force adjustment*

**Spécifications**
Butée non amortie

**Références**
973-007

***Specifications***
*Undamped stop*

***References***
*973-007*

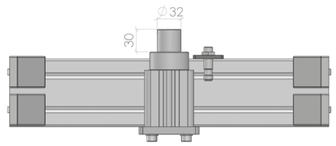


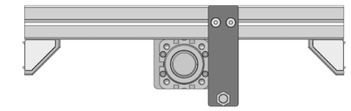

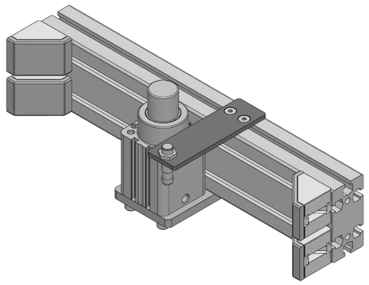

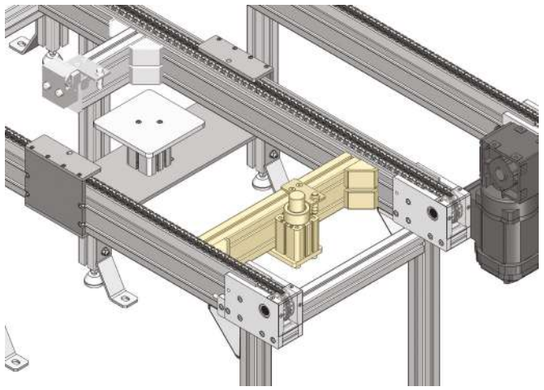

# TRC

## PLATEAU / *TRAY*

**Spécifications**
Plateau en aluminium
Chemin de roulement en acier
Plots locating pour indexage

**Références**
973-005

***Specifications***
*Aluminum tray*
*Steel Raceway*
*Locating plots for indexing*

***References***
*973-005*

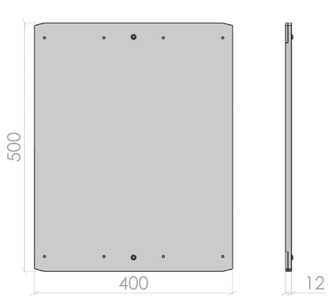


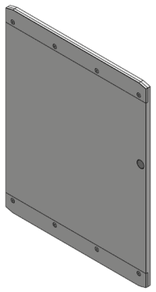

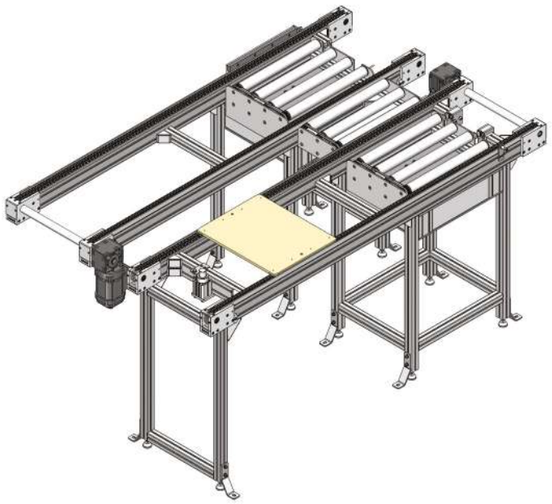

Nous consulter pour d'autres dimensions de plateaux.
*Consult us for different trays dimensions.*

TRC

## FONCTIONS / *FUNCTIONS*

### LEVAGE - RIPAGE / *TRANSFER DEVICE*

**Spécifications**
Le levage / ripage est utilisé pour des changements de direction de plateaux.
Le levage est réalisé par un verin pneumatique double effet et le ripage est réalisé par des rouleaux motorisés entraînant des rouleaux libres par courroie de transmission striée et polyvée. La largeur est dimensionnée par rapport à la largeur de voie du tronçon.

**Références**
973-015

***Specifications***
*Transfer device is used for trays direction changes. Lifting is carried out by a double-acting pneumatic cylinder and shifting is carried out by motorized rollers driving free rollers by ribbed and polyvee transmission belt. The width is sized relative to the track width of the section.*

***References***
*973-015*

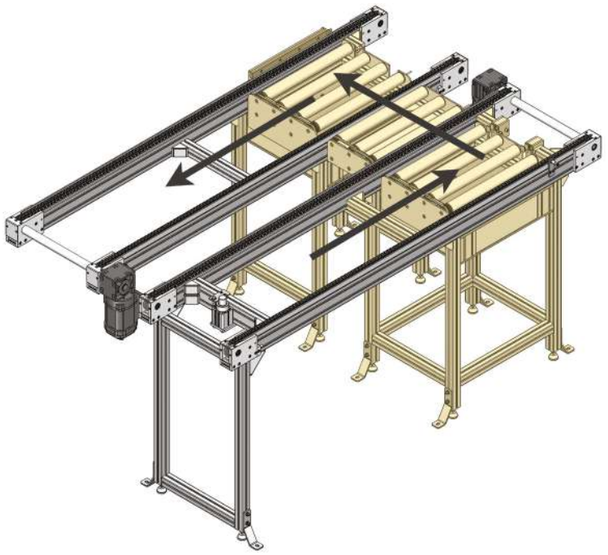

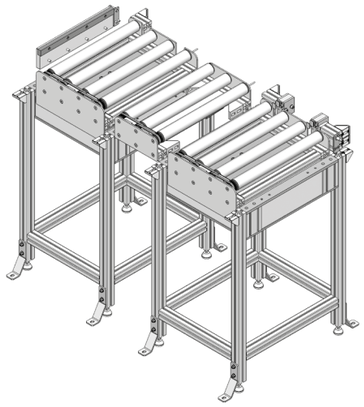

# TRC

## POSITIONNEUR / *POSITIONING TOOL*

**Spécifications**
Le positionneur est composé de mors en acier bruni et d'une structure en mecano-assemblé. Un verin pneumatique double effet assure l'élévation du plateau pour le positionneur en applique sur les mors. La charge maxi est de 160 kg pour une répetabilité de +/- 0,3 mm.

**Références**
973-006

***Specifications***
*The positionning tool is made up of burnished steel jaws and a mechanically assembled structure. A double-acting pneumatic cylinder raises the plate for the positioner on the jaws. The maximum load is 160 kg for a repeatability of +/- 0.3 mm.*

***References***
*973-006*

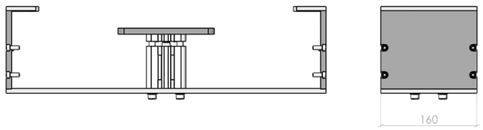


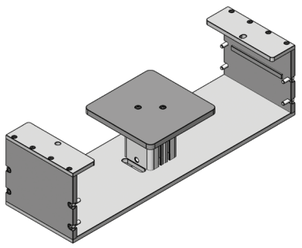

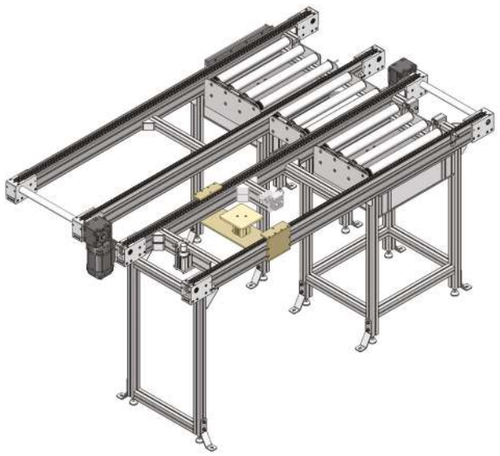

## MONOVOIE / *SINGLE LINE*

**Spécifications**
Le tronçon est composé d'un profilé 45x90 et d'un rail guide chaîne en partie supérieure. Le retour de chaîne se fait dans le profilé.

**Références**
973-010G
973-010D

***Specifications***
*The section is made up of a 45x90 profile and a chain guide rail at the top. The chain return is made into the profile.*

***References***
*973-010G*
*973-010D*

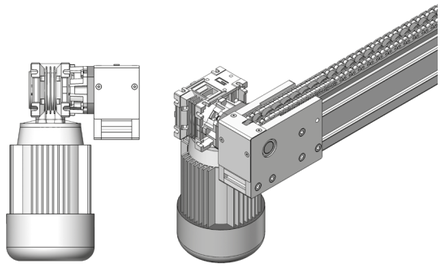

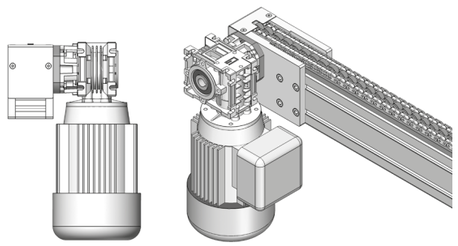

# Index

## FRANÇAIS
*FRENCH*


### B

BUTÉES ..... 15
- BUTÉES TRC ..... 25
- BUTÉES TRH ..... 15

### C

CHAÎNE ..... 9
- CHAÎNE TRC ..... 21
- CHAÎNE TRH ..... 9

### D

DESCRIPTION TECHNIQUE ..... 8
- DESCRIPTION TECHNIQUE TRC ..... 20
- DESCRIPTION TECHNIQUE TRH ..... 8

### E

ENTRETOISE DE TRONÇON ..... 12
- ENTRETOISE TRC ..... 24
- ENTRETOISE TRH ..... 12

### L

LEVAGE - RIPAGE ..... 17
- LEVAGE RIPAGE TRC ..... 27
- LEVAGE RIPAGE TRH ..... 17

### M

MONOVOIE ..... 28

MOTORISATION ..... 11
- MOTORISATION TRC ..... 22
- MOTORISATION TRH ..... 11
- OPTION MOTEUR SEW ..... 23

### P

PIÈTEMENT ..... 14
- PIÈTEMENT TRC ..... 24
- PIÈTEMENT TRH ..... 14

PLATEAU ..... 16
- PLATEAU TRC ..... 26
- PLATEAU TRH ..... 16

POSITIONNEUR ..... 28

PROTECTION DE CHAÎNE ..... 13

### R

RENVOIS ..... 11
- RENVOIS TRC ..... 23
- RENVOIS TRH ..... 11

RIVES LATÉRALES ..... 13

### T

TABLE TOURNANTE ..... 18

TENDEUR AUTOMATIQUE ..... 12

TRONÇON ..... 9
- TRONÇON TRC ..... 21
- TRONÇON TRH ..... 9

TYPES D'ENTRAÎNEMENTS ..... 10
- TYPES D'ENTRAÎNEMENTS TRH ..... 10
- TYPES D'ENTRAÎNEMENT TRC ..... 22


## ANGLAIS
*ENGLISH*


### A

AUTOMATIC TENSION REGULATOR ..... 12

### C

CHAIN ..... 9
- TRC CHAIN ..... 21
- TRH CHAIN ..... 9

CHAIN PROTECTION ..... 13

### D

DRIVE TYPES ..... 10
- TRC DRIVE TYPES ..... 22
- TRH DRIVE TYPES ..... 10

### L

LATERAL GUIDE RAILS ..... 13

LEG SET ..... 14
- TRC LEG SET ..... 24
- TRH LEG SET ..... 14

### M

MOTORISATION ..... 11
- SEW MOTOR OPTION ..... 23
- TRC MOTORISATION ..... 22
- TRH MOTORISATION ..... 11

### P

POSITIONING TOOL ..... 28

### R

ROTATING TABLE ..... 18

### S

SECTION ..... 9
- TRC SECTION ..... 21
- TRH SECTION ..... 9

SECTION STRUT ..... 12
- TRC SECTION STRUT ..... 24
- TRH SECTION STRUT ..... 12

SINGLE LINE ..... 28

STOPS ..... 15
- TRC STOPS ..... 25
- TRH STOPS ..... 15

### T

TECHNICAL DESCRIPTION ..... 8
- TRC TECHNICAL DESCRIPTION ..... 20
- TRH TECHNICAL DESCRIPTION ..... 8

TRANSFER DEVICE ..... 17
- TRC TRANSFER DEVICE ..... 27
- TRH TRANSFER DEVICE ..... 17

TRANSMISSIONS ..... 11
- TRC TRANSMISSIONS ..... 23
- TRH TRANSMISSIONS ..... 11

TRAY ..... 16
- TRC TRAY ..... 26
- TRH TRAY ..... 16

# Notes
*Notes*

Conditions Générales de Vente

1. Généralités : Toute commande emporte de plein droit de la part de l'acheteur son adhésion à nos conditions générales de vente, nonobstant toutes stipulations contraires figurant ou pouvant figurer aux conditions générales d'achats des clients.
Il ne pourra être dérogé à nos conditions générales de vente à l'occasion d'une vente déterminée que par des conditions particulières acceptées par nous de façon expresse et par écrit.

2. Commandes : Les commandes remises à nos agents ou représentants, ou prises par eux, ainsi que celles adressées directement à nos bureaux, ne nous engagent que si elles font l'objet d'une acceptation de notre part. Pour toute commande inférieure à 100 euros net H.T. une majoration pour frais administratifs sera facturée pour atteindre ce montant.

3. Etudes, documents, projets : Les renseignements portés sur les catalogues et autres documents ne sont donnés qu'à titre indicatif et nous nous réservons le droit d'apporter toute modification de disposition, de forme, de matière, de performance ou d'emballage des produits dont représentation et description figurent sur nos imprimés à titre de publicité.
Les projets, études et documents de toute nature envoyés à l'acheteur restent toujours notre entière propriété et doivent nous être rendus à notre demande. Ils ne peuvent être communiqués ni réalisés sans notre autorisation écrite préalable. Ils ne constituent que des propositions qui ne sauraient être assimilées à une quelconque participation à la conception du produit final et engager notre responsabilité.
Tous les documents fournis pour une pré-étude ou une étude restent la propriété d'ARCANE. Ils ne pourront être diffusés ou copiés sans l'accord de la société ARCANE.
Les études, plans et recommandations sont faits à titre purement indicatif et n'engagent pas notre responsabilité. Ils ne constituent pas un élément d'exécution et il appartient à l'utilisateur, sous son unique responsabilité, de les contrôler et de vérifier qu'ils tiennent compte des règles générales applicables pour ce genre de réalisation et des conditions particulières d'emploi.
Notre responsabilité est limitée expressément à l'accomplissement matériel des travaux qui nous sont commandés et qui sont effectués exclusivement au vu des instructions qui sont données par le client. L'exécution de ces travaux ne saurait en rien impliquer notre participation de quelque manière que ce soit dans leur conception ou notre connaissance particulière de leur finalité. Les plans, nécessitant une approbation, non retournés par le client sous un délai d'une semaine sont considérés comme acceptés.

4. Prix : Les prix s'entendent hors taxes départ nos installations, emballage non compris.
Sauf convention contraire, ils sont valables pendant un délai d'un mois.
Toute modification par l'acheteur des quantités commandées pourra entraîner la révision des prix consentis.
Les prix de nos devis constituent un engagement ferme sur les prix des fournitures et main d'œuvre indiqués sous réserve d'une acceptation du client sous un mois.
En cas d'acceptation du devis, le client s'engage à verser la provision inscrite à savoir 30 % du montant dû dès la passation de commande sauf stipulation contraire.
Les travaux non mentionnés sur le bon de commande sont qualifiés de travaux supplémentaires. En cas où, en cours d'exécution, de tels travaux apparaîtraient nécessaires, ils devront faire l'objet d'un devis supplémentaire et d'une approbation préalable du client.
Limite de fourniture : Ne sont pas compris dans notre fourniture de matière générale :
- Les travaux de maçonnerie, génie civile, massifs, scellements,
- Les arrivées de fluides et évacuation
- Les alimentations électriques et les mises à terre
- Le remplissage avec fournitures des produits utiles à l'utilisation, et d'une manière générale, tout ce qui n'est pas spécifié dans la présente offre comme faisant partie de la fourniture

5. Annulation de commande : Toute annulation de commande par l'acheteur entraîne de plein droit le paiement par lui d'une indemnité, selon les dispositions de l'article 1794 du Code Civil.

6. Livraison : En cas de commande ferme pour une quantité bien déterminée de pièces fabriquées spécialement, les quantités livrées s'entendent avec une tolérance +/- 10 % par rapport aux quantités commandées.
La livraison est réputée effectuée dès la mise à disposition des marchandises dans nos établissements.
Les risques de la marchandise sont transférés à l'acheteur dès la mise à disposition et pendant toute la durée de la réserve de propriété à notre bénéfice. Nos marchandises même vendues Franco voyagent aux risques et périls du destinataire.
En cas d'avaries survenues au cours du transport, lorsque les marchandises ne sont pas livrées par nos soins, le client devra faire toutes constations nécessaires sur le bon de livraison et confirmer les réserves dans un délai de 48 heures par lettre recommandée avec accusé de réception, auprès du transporteur. Aucune réclamation en cas de vice apparent ou de non-conformité de la livraison, ne pourra être prise en compte après 48 heures de la date de réception. Par contre les réclamations doivent être faites impérativement à la livraison, sou peine de nullité.
Les délais de mise à disposition ne sont donnés qu'à titre indicatif. Aucune indemnité de retard ne peut être accordée, sauf stipulation contraire.

7. Paiement : Les paiements sont faits à notre domicile, nets et sans escompte et sont exigibles aux conditions de délais stipulés dans nos offres, confirmations de commande et factures.
En cas d'escompte pour paiement comptant, la TVA déductible doit être diminuée du montant de celle afférant à l'escompte.
La remise d'un effet de commerce en paiement n'entraîne pas novation. En conséquence, la créance originaire subsiste avec toutes les garanties attachées (y compris la réserve de propriété) jusqu'à ce que ledit effet de commerce ait été payé. Les termes de paiement ne peuvent être retardés sous quelque prétexte que ce soit, même litigieux.

En cas de retard de paiement, la Société ARCANE sera en droit de facturer des intérêts de retard à un taux égal à 10 % l'an, sans que cette clause nuise à l'exigibilité de la dette et ne nécessitera aucune mise en demeure préalable conformément à l'article L.441-6 du Code de commerce. En outre, tout retard de paiement donnera lieu, en plus des pénalités de retard visées ci-dessus, au versement par l'acheteur d'une indemnité forfaitaire pour frais de recouvrement d'un montant de quarante (40) euros.
Si les frais de recouvrement venaient à dépasser ce montant, la Société ARCANE pourra demander sur justificatifs une indemnité complémentaire. Le défaut de paiement dans les délais convenus entraînera en outre, immédiatement et de plein droit, la déchéance de tous les termes restant éventuellement à courir et rendra en conséquence exigible la totalité de la dette sans qu'il soit besoin d'une mise en demeure. Tout report éventuel d'échéance ne fera pas obstacle à la clause de réserve de propriété. Le défaut de paiement nous autorisera également à arrêter les expéditions et considérer les marchés en cours comme immédiatement résiliés de plein droit. Dans le cas où nous serions dans l'obligation de mettre en jeu la clause de réserve de propriété, tout acompte versé par l'acquéreur restera acquis au fournisseur à titre d'indemnisation forfaitaire sans préjudice de toute autre action que nous serions en droit d'intenter de ce fait à l'encontre de l'acheteur et notamment en cas d'usure ou détérioration des pièces.

8. Réserve de propriété : Il est expressément convenu entre les parties, au sens de la loi du 12 mai 1980, que nous conservons la propriété des marchandises livrées jusqu'à paiement intégral du prix, des frais accessoires et des taxes. A cet égard, ne constitue pas des paiements, au sens de la présente disposition, la remise des traites et de tous titres créant une obligation de payer. En cas de non-paiement du prix et/ou des taxes à la date prévue, et sans autre formalité ni préavis, la vente sera résolue de plein droit au bénéfice de ARCANE sous réserve de tous dommages-intérêts à son profit, en sus des acomptes qui lui restent définitivement acquis.
L'acheteur est autorisé, dans le cadre de l'exploitation normale de son établissement, à revendre les marchandises livrées, mais il ne peut les donner en gage, ni en transférer la propriété à titre de garantie. En cas de revente, il nous cède toutes les créances nées à son profit de la revente au tiers acheteur. L'autorisation de revente est retirée automatiquement en cas de cessation de paiement de l'acheteur.
L'acheteur est également autorisé, dans le cadre de l'exploitation de son établissement, à transformer la marchandise livrée. Dans ce cas, l'acheteur cède, d'ores et déjà, la propriété de l'objet résultant de la transformation afin de garantir nos droits prévus par la clause de réserve de propriété. Si la marchandise livrée est façonnée avec d'autres marchandises ne nous appartenant pas, nous acquérons la co-propriété de la nouvelle chose au prorata de nos droits.
En cas de saisie ou de toute autre intervention d'un tiers, l'acheteur est tenu de nous en aviser immédiatement.
En cas de désaccord sur les modalités de la restitution des marchandises, celles-ci pourra être obtenue par ordonnance de référé rendue par Monsieur le Président du Tribunal de Commerce compétent du lieu où la marchandise est stockée.
La même décision désignera un expert en vue de constater l'état du matériel restitué et d'en fixer la valeur au jour de sa reprise sur cette base, les comptes des parties seront liquidés sans préjudice d'éventuels dommages et intérêts qui pourraient être dus par l'acheteur en réparation du préjudice que nous subissons du fait de la résolution de la vente.

9. Garantie : La garantie de 6 mois que nous accordons contre les vices de fabrication est strictement limitée à la réparation ou au remplacement des pièces reconnues défectueuses et en tenant compte de l'usage déjà fait, sans qu'aucune indemnité ne puisse être allouée pour quelque cause que ce soit.
Les réclamations concernant les quantités, poids et dimensions, seront recevables dans les 4 jours de la réception des marchandises par l'acheteur, en son nom et pour son compte ; celles qui concernent la qualité seront recevables dans les deux mois de l'expédition. S'il s'agit d'un vice caché, et pour autant que les marchandises n'aient subi aucune altération avant ou pendant leur utilisation par l'acheteur, les marchandises reconnues défectueuses seront retournées par l'acheteur à ses frais. Toutes détériorations ou défauts provoqués par usure naturelle ou par des accidents extérieurs, tel que entretien défectueux, lubrifiant impropre, surcharge, montage erroné, usage impropre, etc. sont exclus de la garantie.

10. Outillage : La participation aux frais de réalisation de l'outillage qui serait éventuellement demandée à l'acheteur n'entraîne pas transfert à son profit de la propriété de cet outillage, sauf conventions contraires expresses.

11. Litiges : Tous litiges nés de l'interprétation ou de l'exécution des présentes conditions générales de vente, à quelque titre que ce soit, même en cas de demande incidente ou de plusieurs défendeurs seront de la compétence exclusive des tribunaux dans le ressort duquel est situé notre Siège Social.

La seule loi applicable est la loi française.

Lieu de juridiction : LA ROCHE SUR YON

ARCANE SAS
21 route du Poiré • ZA Le Bois Marie
85190 Aizenay FRANCE

+33 (0)2 51 48 38 28
scomm@groupearcane.com
www.arcanefrance.fr

notre site web
our website

ARCANE